ПАСПОРТ
RAS01-1CCW360-5V-45

Напряжение питания, $U_{пит}$	10...30 В [DC]
Ток потребления, не более	25мА
Сопротивление нагрузки, не менее	10 кОм*
Выходной сигнал	0,5 В...4,5 В
Рабочий угол	360°
Рабочая температура окружающей среды	(-40...+85) °С
Степень защиты датчика по ГОСТ 14254-2015	IP67
Способ подключения	разъем AMP Superseal 1,5
Материал корпуса	PA6

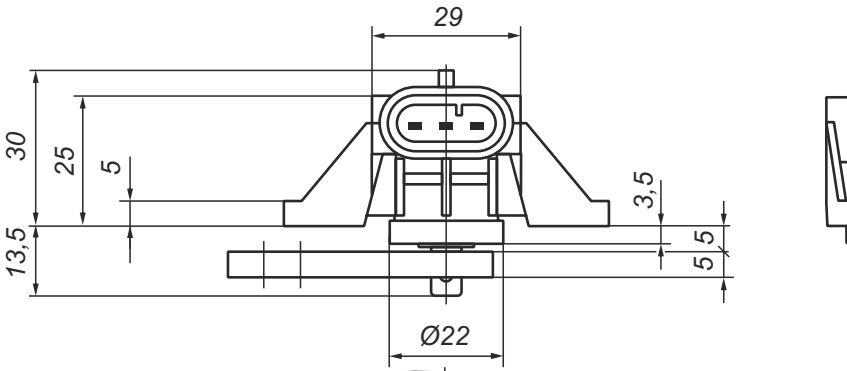

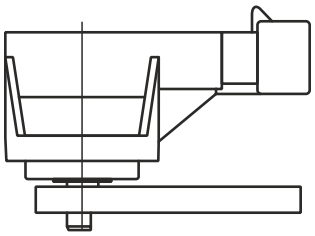

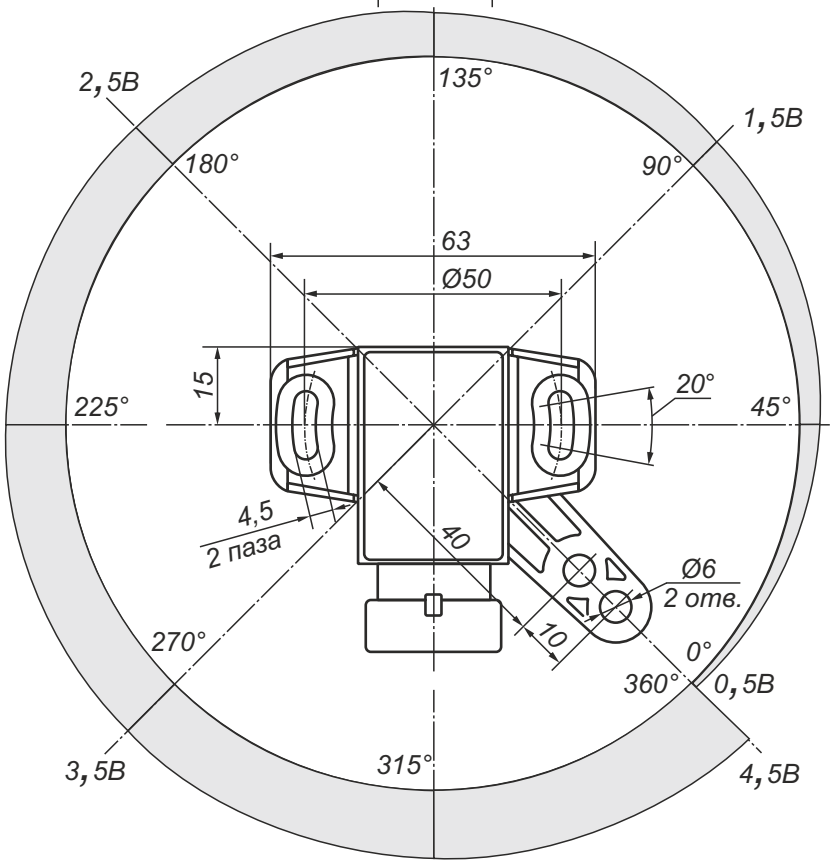

Цоколевка разъема

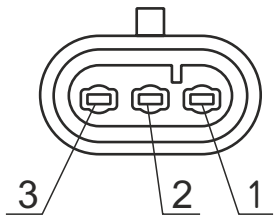

Схема присоединения

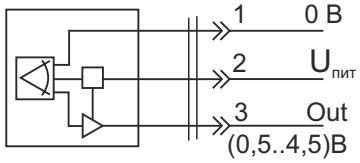

Дата изготовления: _____

Количество: _____

Гарантия на продукцию: 2 года.

Партия №_____

Подпись _____

**При не соблюдении параметра (короткое замыкание на 0 В, $U_{пит}$, сопротивление нагрузки менее 10 кОм) возможно повреждение датчика.*